ЗАДВИЖКА AVK КЛИНОВАЯ СО СТАЛЬНЫМИ СВАРНЫМИ КОНЦАМИ, PN 16, ДЛЯ ГАЗА

Согласно DIN 3437 и DIN 3230
Присоединяется сваркой плавлением к стальным трубам по DIN 2470 часть 2, с короткой строительной длиной по DIN S8.
С возможностью замены уплотнения штока под давлением

Назначение:

для газа с температурой до -20°C и макс. +70°C

Испытание:

По DIN 3230 часть 5:

Корпус:	
0,5 бар воздухом	(PG 2, PG 3)
1,5 x PN водой	(PG 2, PG 3)
1,1 x PN воздухом	(PG 3)
Седло:	
0,5 бар воздухом	(PG 2, PG 3)
1,1 x PN воздухом	(PG 3)

Проверка рабочего крутящего момента

Дополнительные принадлежности по заказу:

Маховик
Удлинитель штока
Насадка штока

Утверждения:

DIN-DVGW-NG-4313BO0281

Материалы:

Корпус и крышка	ковкий чугун, GGG-50, по DIN 1693 (марка 500-7 по BS 2789)
Корпус	сталь литая GS-C25N по DIN 17245
Покрытие	**Эпоксидное** порошковое (желтый RAL 1023) по DIN 30677 - внутри и снаружи, нанесенное электростатическим способом; или Эпоксидное порошковое (желтый RAL 1023) по DIN 30677 – только внутри, а снаружи **полиуретановое** (PUR) по EN 10290
Шток	нержавеющая сталь, DIN x 20 Cr 13
Уплотнение штока	грязесъемное кольцо из NBR, 4 шт. кольца кругл.сеч.из NBR, манжета из NBR
Гайка уплотнения вала	устойчивая к обесцинкиванию латунь CZ 132 по BS 2872
Клиновой затвор	ковкий чугун GGG-50, с полностью вулканизированным NBR сердечником, с внутренней гайкой клина из устойчивой к обесцинкиванию латуни CZ 132 по BS 2874
Упорное кольцо	устойчивая к обесцинкиванию латунь CZ 132 по BS 2872
Болты крышки	нержавеющая сталь A2, пломбированы термоклеем
Прокладка крышки	резина NBR
Стальные трубные концы	Сталь 35.8 по 17175

Дополнительные технические данные находятся в разделе "Техническая информация".
Поскольку мы постоянно совершенствуем нашу продукцию, указанные в настоящем документе конструктивные решения, материалы и технические данные могут быть изменены без предварительного уведомления.

ЗАДВИЖКА AVK КЛИНОВАЯ СО СТАЛЬНЫМИ СВАРНЫМИ КОНЦАМИ, PN 16, ДЛЯ ГАЗА

Согласно DIN 3437 и DIN 3230
Присоединяется сваркой плавлением к стальным трубам по DIN 2470 часть 2, с короткой строительной длиной по DIN S8.
С возможностью замены уплотнения штока под давлением

Компоненты:

1. Шток
2. Кольцо грязесъемное из NBR
3. Гайка уплотнения штока
4. Кольцо круглого сечения
5. Крышка корпуса
6. Упорное кольцо
7. Манжета из резины NBR
8. Болт крышки корпуса
9. Прокладка крышки корпуса
10. Гайка затвора
11. Клиновой затвор
12. Корпус
13. Трубный конец

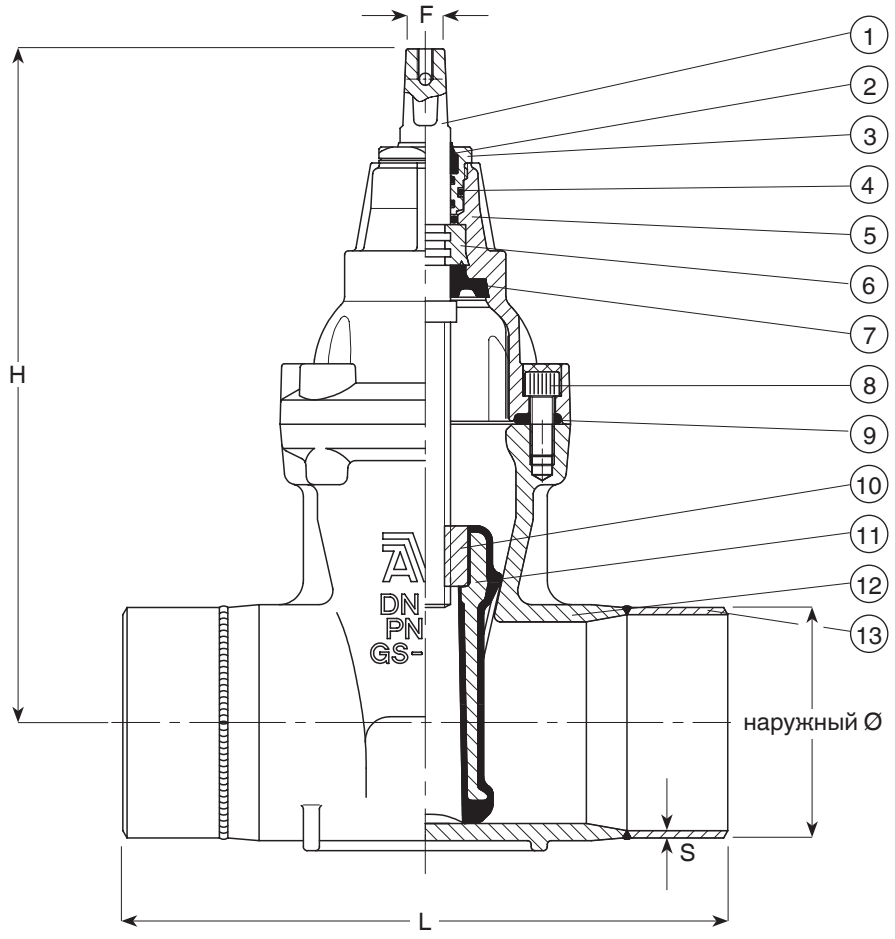

С эпоксидным покрытием

Ссыл. № / PG2	Ссыл. № / PG3	DN	Наруж.Ø стальн. трубы	Толщина (S) стальн. трубы мм	L мм	H мм	F мм	Масса кг
46-050-6001237	46-050-6401237	50	60,3	2,9	250	241	14	8
46-080-6001237	46-080-6401237	80	88,9	3,2	280	297	17	14
46-100-6001237	46-100-6401237	100	114,3	3,6	300	334	19	25
46-150-6001237	46-150-6401237	150	168,3	4,5	350	448	19	49
46-200-6001237	46-200-6401237	200	219,1	6,3	400	562	24	70
46-250-6001237	46-250-6401237	250	273,0	6,3	450	664	27	88
46-300-6001237	46-300-6401237	300	323,9	7,1	500	740	27	128

С полиуретановым покрытием

Ссыл. № / PG2	Ссыл. № / PG3	DN	Наруж.Ø стальн. трубы	Толщина (S) стальн. трубы мм	L мм	H мм	F мм	Масса кг
46-050-6001280	46-050-6401280	50	60,3	2,9	250	241	14	8
46-080-6001280	46-080-6401280	80	88,9	3,2	280	297	17	14
46-100-6001280	46-100-6401280	100	114,3	3,6	300	334	19	25
46-150-6001280	46-150-6401280	150	168,3	4,5	350	448	19	49
46-200-6001280	46-200-6401280	200	219,1	6,3	400	562	24	70
46-250-6001280	46-250-6401280	250	273,0	6,3	450	664	27	88
46-300-6001280	46-300-6401280	300	323,9	7,1	500	740	27	128